PŮDORYS 4.NP -NOVÝ STAV - LEVÉ SCHODIŠTĚ - FASÁDA

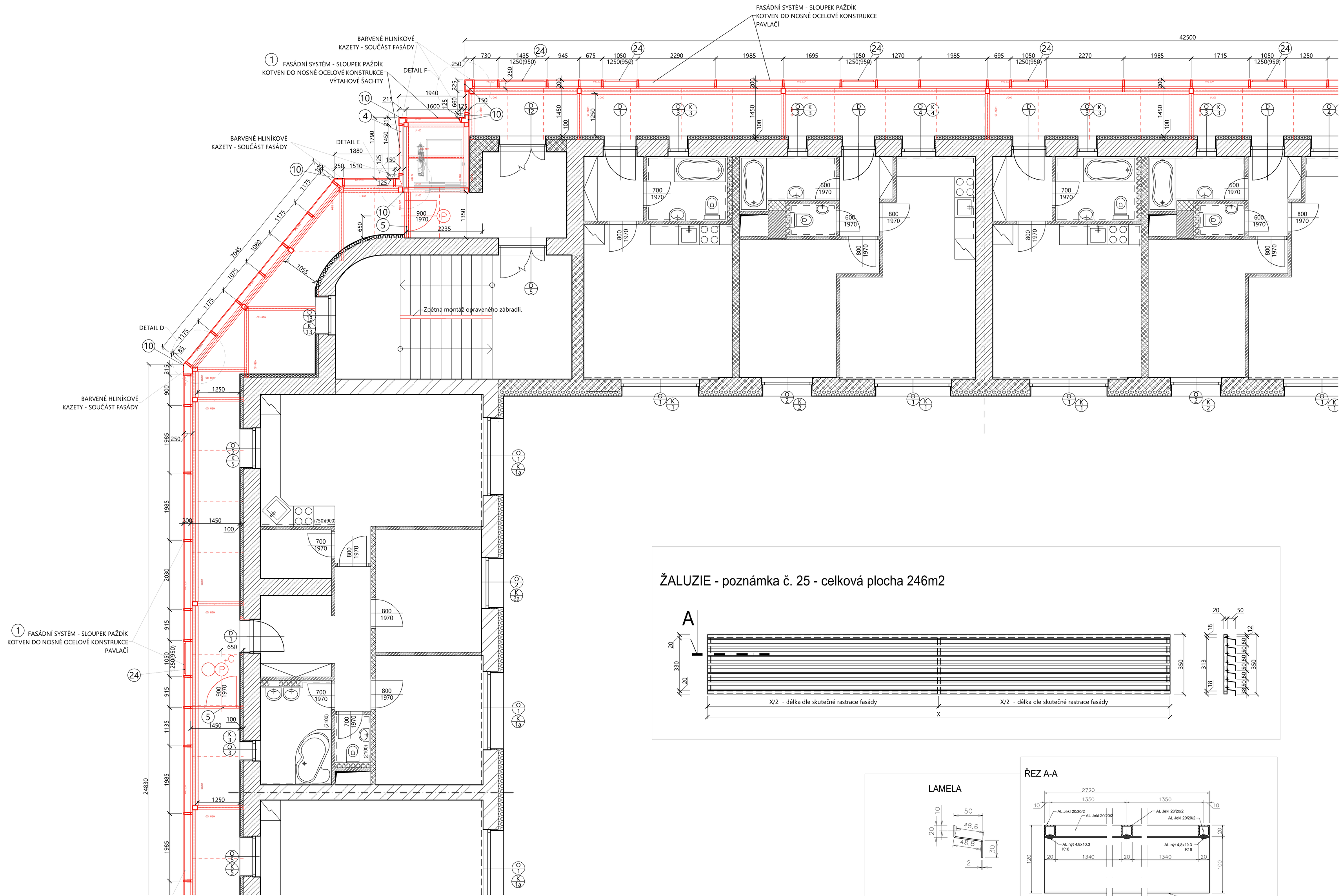

LEGENDA POŽÁRNÍCH DVEŘÍ

- EI30 DP3 - požární dveře bránící šíření tepla s požární odolností 30 min (mohou být dřevěné)
- +C EI30 DP3 - požární dveře bránící šíření tepla s požární odolností 30 minut (mohou být dřevěné) + doplněné samozavíračem
- EI45 DP1 - požární okno bránící šíření tepla s požární odolností 45 min (pevně zasklené)
- K EI30 DP3 - dvcukřídlé požární dveře bránící šíření tepla s požární odolností 30 min opatřené koordinátorem zavírání
- P Dveře opatřeny panikovým kováním

LEGENDA MATERIÁLŮ

- Stávající konstrukce
- Nové konstrukce

POZNÁMKA

1. Lehký obvodový plášť - sloupkovo - paždíková konstrukce, výplň (skleněná výplň, hliníkové kazety), fixní lamely - barva RAL 7016
2. Samonosné ocelové schodiště - viz. stavebně konstrukční část
3. Lehký obvodový plášť schodiště - sloupkovo - paždíková konstrukce, skleněná výplň - barva RAL 7016
4. Výtahová šachta - ocelová konstrukce viz. stavebně konstrukční řešení; opláštění lehkým obvodovým pláštěm
5. Protipožární prosklené dveře 900/1970mm, požární odolnost EI30 DP3 - požární dveře bránící šíření tepla s požární odolností 30 minut + doplněné samozavíračem, panikovým kováním a panikovou hrazdou, součást lehkého obvodového pláště
6. Světlík - 1750x3850mm, sklon 2% - konstrukce SLOUPEK x PAŽDÍK - RAL 7016 - zasklení lepené sklo - kalené
7. Prodloužení pavlače - železcbetonová konstrukce - viz. stavebně konstrukční část
8. Prosklená stěna - plastový rám se skleněnou výplní, rozměr 2940x2750mm; před započetím výroby nutnost přesného zaměření na stavbě - RAL 7016
9. Spojení pavlačí - železobetonová konstrukce, 1250x7140mm - viz. stavebně konstrukční část
10. Hliníkové kazety - vyztužené kotvené pod krycí lišty fasády nebo kotveny do ocelové konstrukce - barva dle RAL fasády 7016
11. PROSKLENÉ DVEŘE 900/1970mm, součást lehkého obvodového pláště, opatřené panikovým kováním, panikovou hrazdou a samozavíračem
24. Hliníkové okno osazeno do fasády - součást fasády - 1250x1050mm; 1435x1050mm
25. Odvětrávací lamely - součást lehčeného obvodového pláště

ŽALUZIE - poznámka č. 25 - celková plocha 246m2

LAMELA

ŘEZ A-A

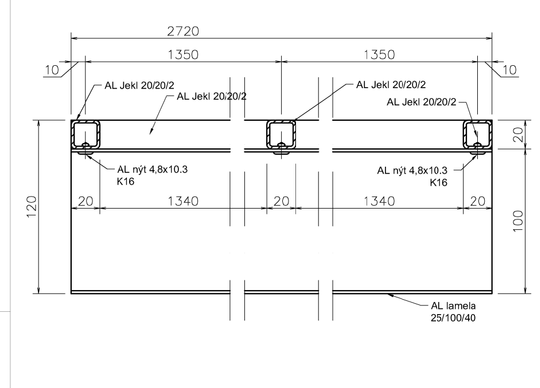

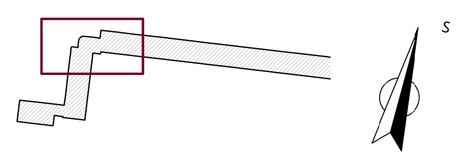

Dokumentace pro provádění stavby (DPS)
- > tato dokumentace nenahrazuje realizační nebo výrobně montažní dokumentaci stavby.

Veškerá práva vyhrazena. Tento výkres je duševním vlastnictvím firmy TOLZA, spol. s r. o.

Investor:	Statutární město Prostějov, nám. T. G. Masaryka 130/14, 796 01 Prostějov		
Stupeň:	DPS	Index:	Číslo paré:
Architekt:	Zodp. projektant: Irg. arch. Jiří Gerö, Ph.D., DPEA	Kontroloval: Klupka Jaromír	Vypracoval: Bc. Petra Novotná

TOLZA, spol. s r. o.
Kaštanová 54, 620 00 Brno
e-mail: info@tolza.cz

Zakázka:
BD Šárka 9,11 - rekonstrukce objektu
Šárka 1900/9-11, Prostějov, 796 01

Objekt:
SO 01 - Bytový dům

Číslo zakázky:	676
Datum:	říjen 2019
Měřítko:	1:50, 1:10, 1:3

Obsah: D.1.1. Architektonická a stavebně technické řešení
Půdorys 4.NP - fasáda - levé schodiště - nový stav

Číslo výkresu: D.1.1.83H

Název souboru: 676 - 191119 - 1.NP nový stav_fasáda.dwg